LOOP & FRIENDS TOPPMONTERT SERVANT RUND

PRODUKTINFORMASJON

Artikkeltittel	Villeroy & Boch Loop & Friends Toppmontert servant, 430 x 430 x 120 mm, Hvit Alpin, uten overløpshull
Artikkelnummer	51440101
Montering/monteringstype	Overflatemontert
Leveringsomfang	1 x utenpåliggende servant , 1 x ikke-lukkende utløpsventil med keramisk ventildeksel 1 x festesett 1 x utklippsmal
Dybde i mm	430
Bredde i mm	430
Høyde i mm	120
Innvendig dybde	100
Diameter i mm	430
Kolleksjon	Loop & Friends
Kranmontering / informasjon om kranhull	OBS!: Servanter uten overløp må ikke benyttes med avløpsventil som kan stenges. Bruk silventil!
Egnet for	Veggmonterte kranbeslag, Matchende Villeroy&Boch-møbler| Kranbeslag med hevet sokkel
Materiale	Sanitær keramikk
Overflate	blank
Fargenavn	Hvit Alpin
Med overløp	Nei
Form	Rund
Fargebetegnelse	Hvit Alpin
Antibakteriell overflate (med AntiBac)	Nei
Enkel overflaterengjøring (CeramicPlus)	Nei
Undersiden av servanten	upolert
Antall boller	1

TEKNISKE TEGNINGER

51440101

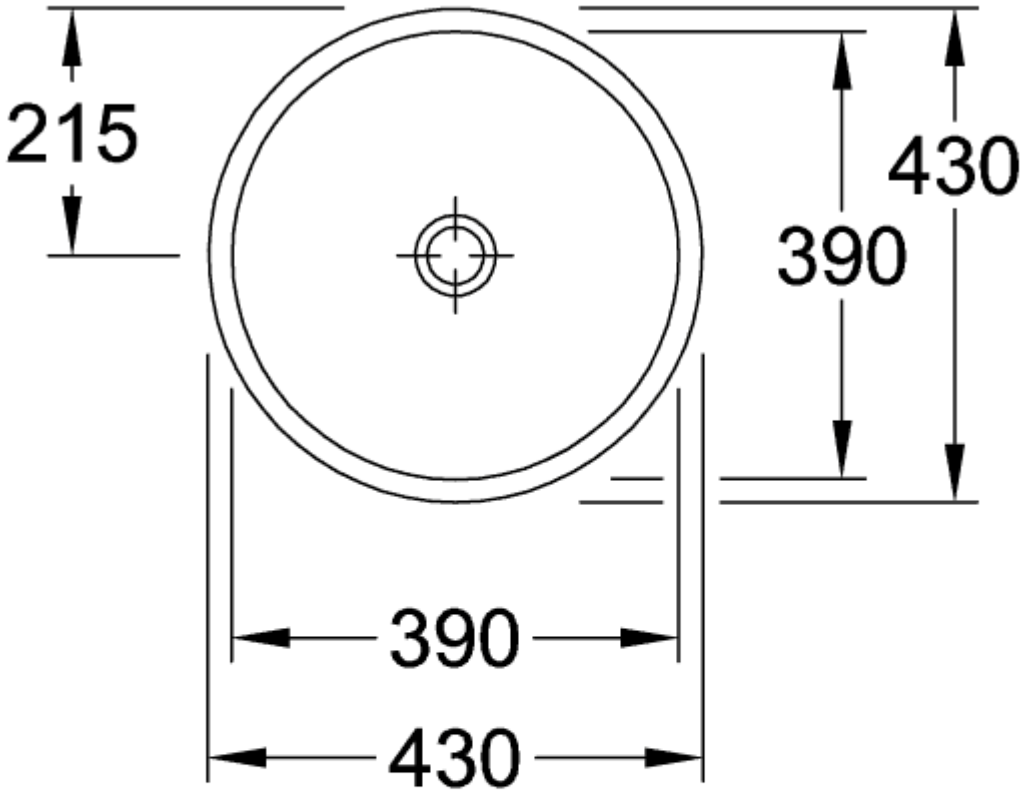

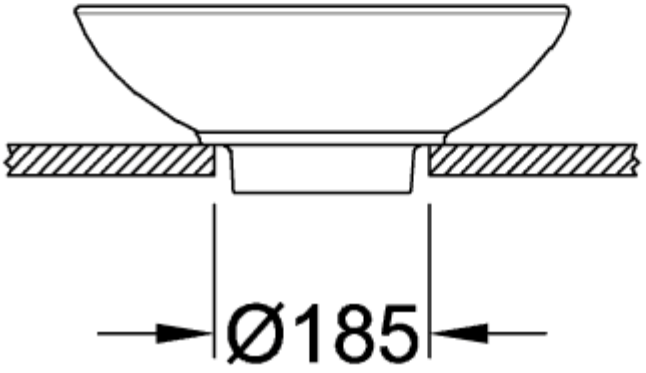

51440101

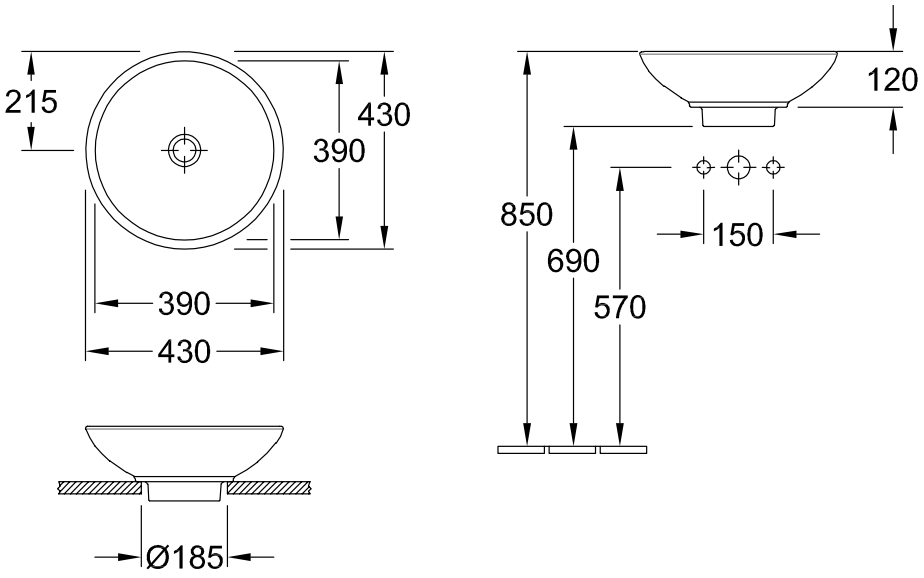

51440101

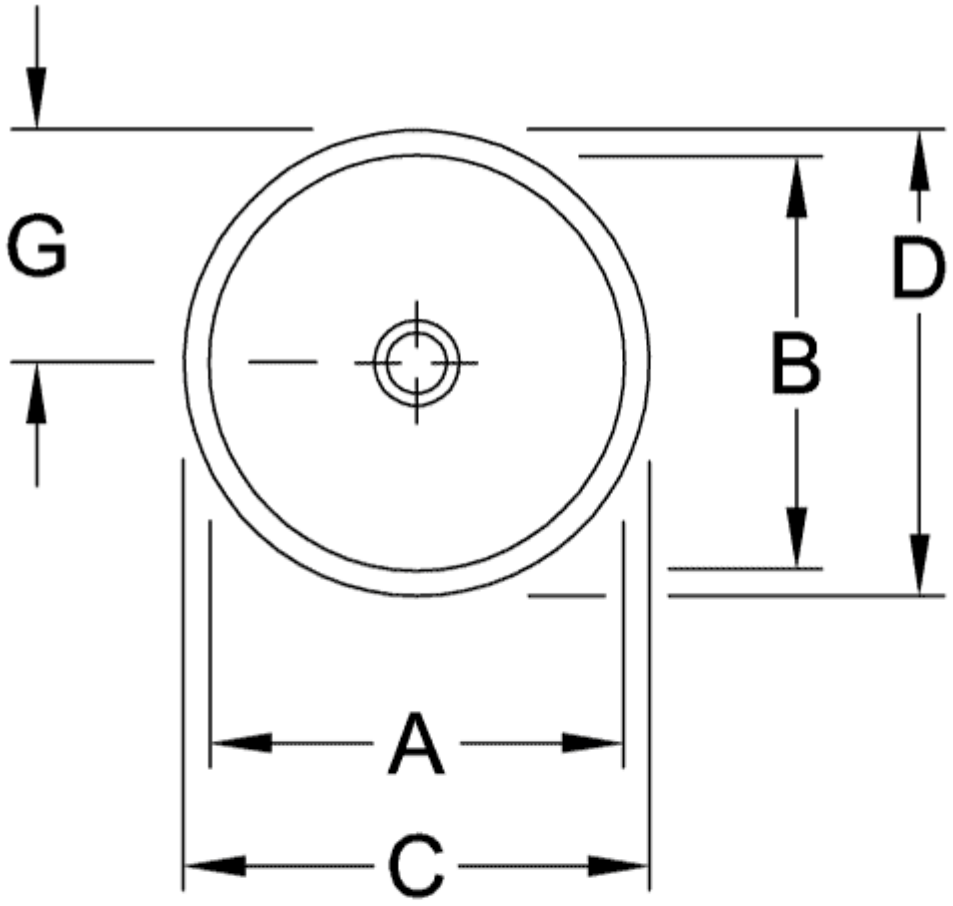

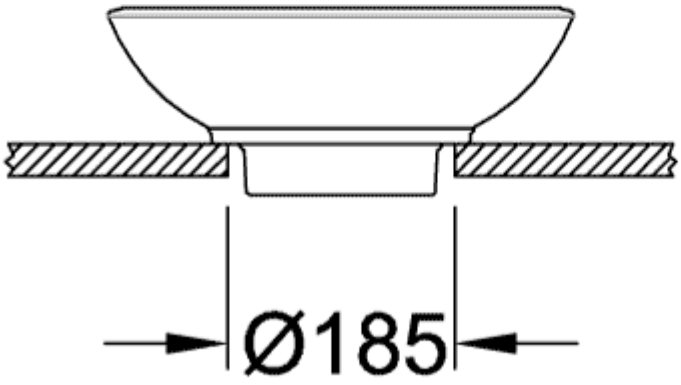

	A	B	C	D	G	H
5148 00	340	340	380	380	190	700
5144 00	390	390	430	430	215	690

51440101

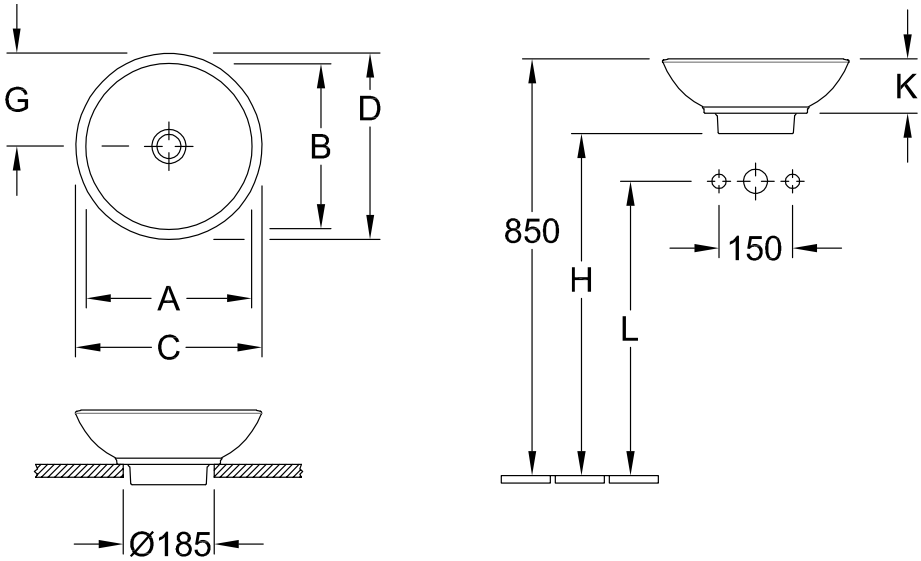

	A	B	C	D	G	H	K	L
5148 00	340	340	380	380	190	700	110	580
5144 00	390	390	430	430	215	690	120	570