# EVANA UNDERLIMINGSSERVANT OVALT

## PRODUKTINFORMASJON

| | |
|---|---|
| Artikkeltittel | Villeroy & Boch Evana Underlimingsservant, 500 x 350 x 200 mm, Hvit Alpin, med overløpshull |
| Artikkelnummer | 61470001 |
| Montering/monteringstype | Underplate |
| Monteringsanvisning | utskjæring for servant i benkeplate kan kun gjøres ved å bruke originalservanten som mal |
| Leveringsomfang | 1 x underskapservant , 1 x festesett |
| Dybde i mm | 350 |
| Bredde i mm | 500 |
| Høyde i mm | 200 |
| Innvendig dybde | 170 |
| Kolleksjon | Evana |
| Materiale | Sanitær keramikk |
| Overflate | blank |
| Fargenavn | Hvit Alpin |
| Med overløp | Ja |
| Form | Ovalt |
| Fargebetegnelse | Hvit Alpin |
| Antibakteriell overflate (med AntiBac) | Nei |
| Enkel overflaterengjøring (CeramicPlus) | Nei |
| Antall boller | 1 |

## TEKNISKE TEGNINGER

**61470001**

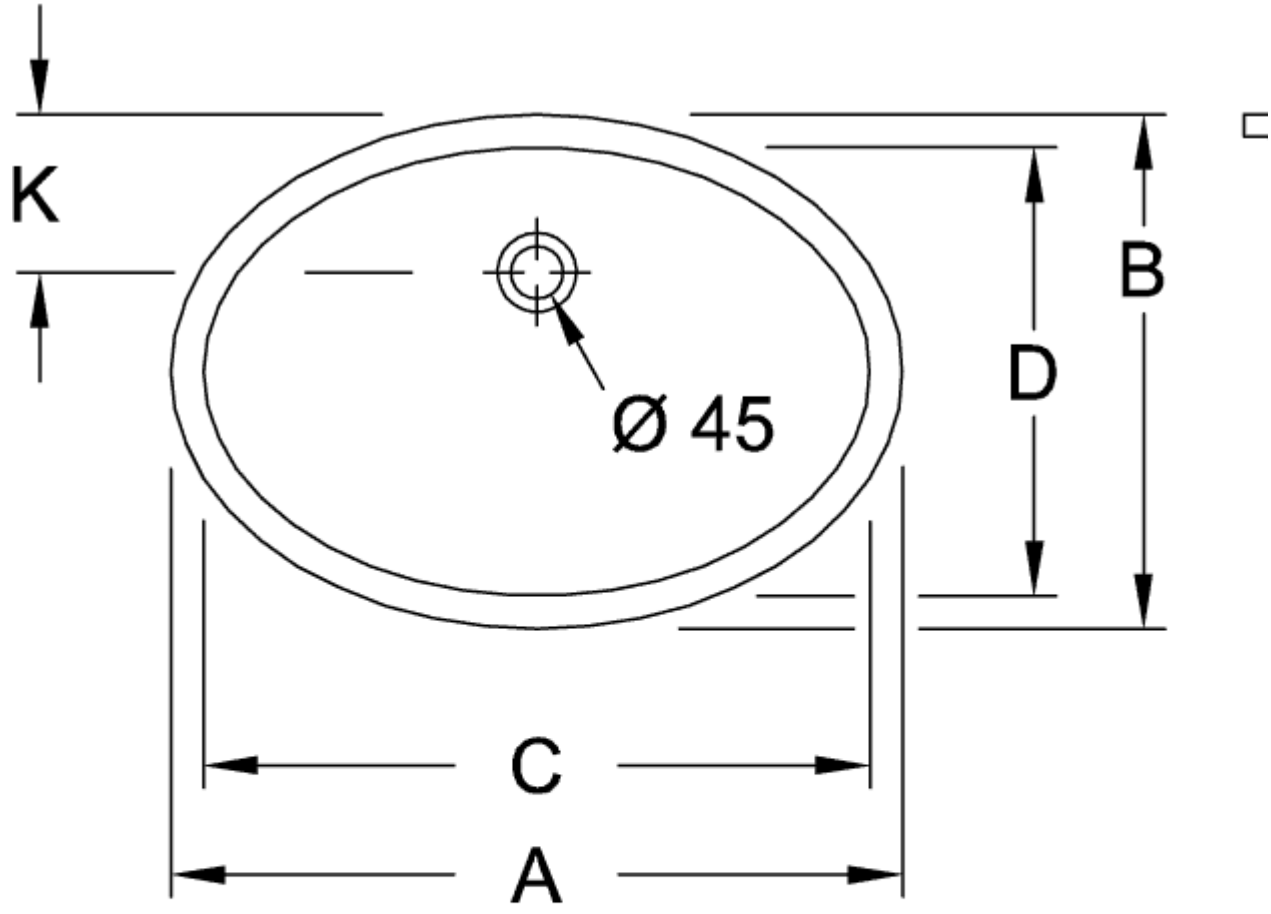


| | A | B | C | D | G | K |
|---|---|---|---|---|---|---|
| 6144 00 | 675 | 475 | 615 | 415 | 215 | 15 |
| 6147 00 | 570 | 410 | 500 | 350 | 215 | 14 |
| 6147 46 | 520 | 365 | 455 | 305 | 195 | 12 |

**61470001**

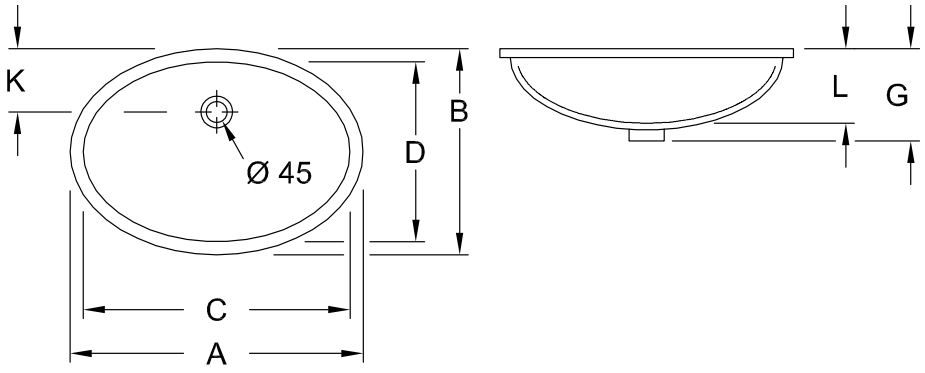


| | A | B | C | D | G | K | L |
|---|---|---|---|---|---|---|---|
| 6144 00 | 675 | 475 | 615 | 415 | 215 | 150 | 165 |
| 6147 00 | 570 | 410 | 500 | 350 | 215 | 140 | 170 |
| 6147 46 | 520 | 365 | 455 | 305 | 195 | 125 | 150 |

**61470001**

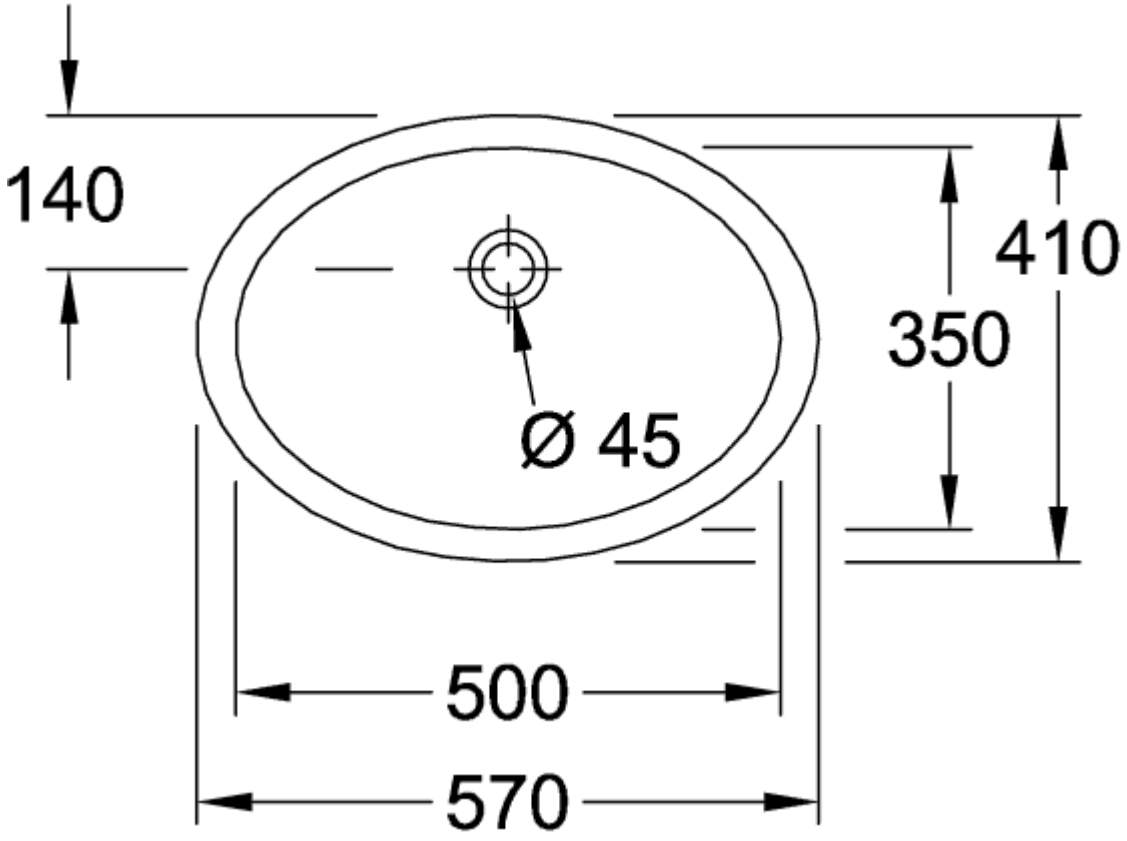
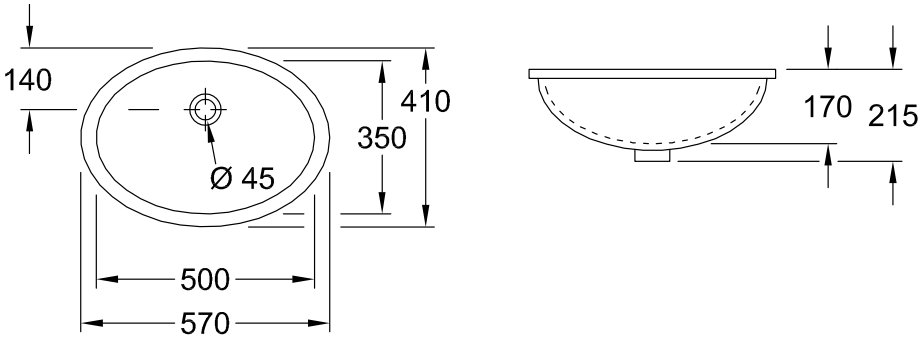
**61470001**