MORE TO SEE SPEIL FIRKANTET

PRODUKTINFORMASJON

Artikkeltittel	Villeroy & Boch More To See Speil, med belysning, 1000 x 750 x 126 mm
Artikkelnummer	A4041000
Montering/monteringstype	veggmontert
Utstyr	1 x lampe
Leveringsomfang	1 x speil , 1 x festesett
Dybde i mm	126
Bredde i mm	1000
Høyde i mm	750
Kolleksjon	More To See
Funksjon	med belysning
Materiale	Glass
Form	Firkantet
Med belysning	Ja
Kompatibel med smart-hjem	Nei

TEKNISKE TEGNINGER

A4041000

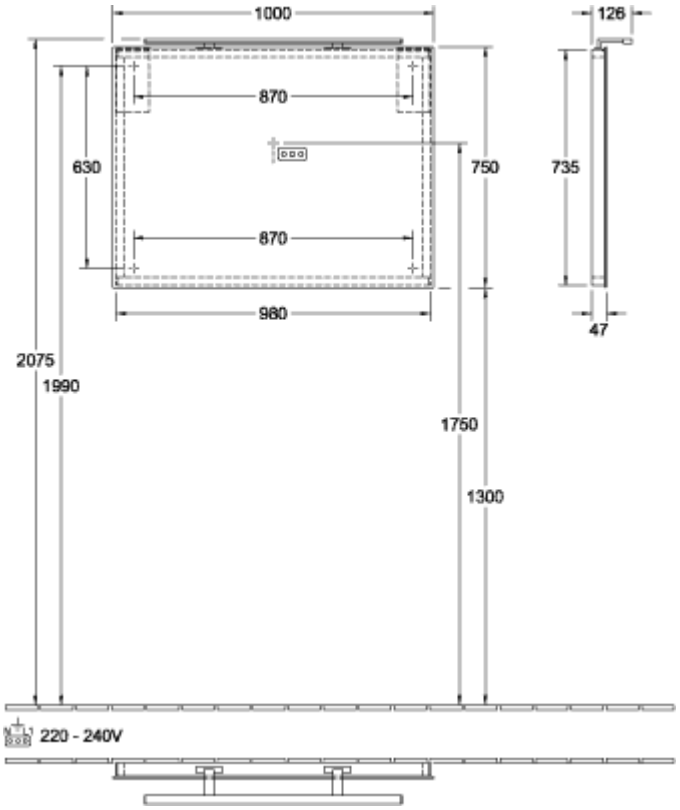

A4041000

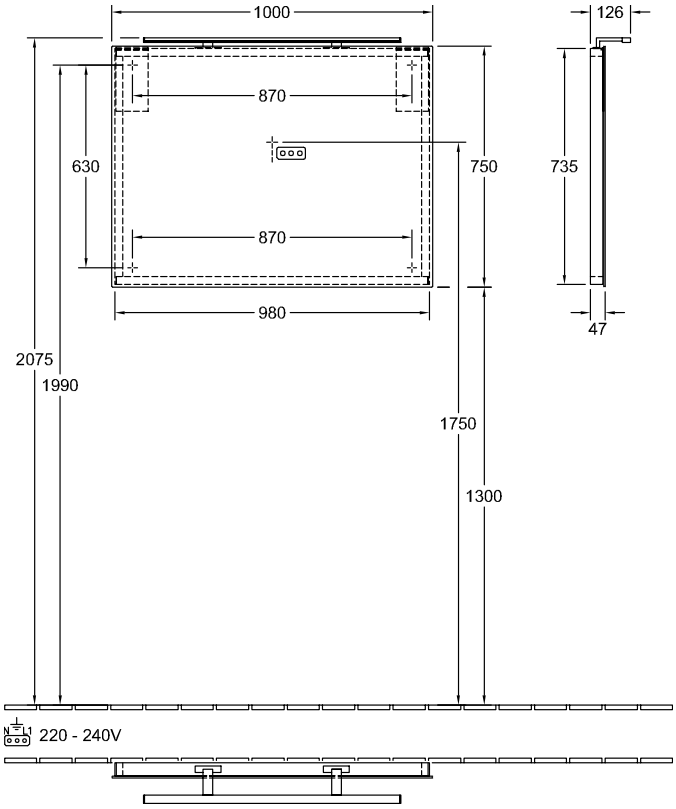
1000
126
870
630
750
735
870
980
47
2075
1990
1750
1300
220 - 240V