MORE TO SEE 14 SPEIL FIRKANTET

PRODUKTINFORMASJON

Artikkeltittel	Villeroy & Boch More To See 14 Speil, med belysning, 370 x 750 x 47 mm
Artikkelnummer	A4293700
Montering/monteringstype	veggmontert
Leveringsomfang	1 x speil , 1 x festesett
Dybde i mm	47
Bredde i mm	370
Høyde i mm	750
Kolleksjon	More To See 14
Funksjon	med belysning
Materiale	Glass
Form	Firkantet
Med belysning	Ja
Kompatibel med smart-hjem	Nei

TEKNISKE TEGNINGER

A4293700

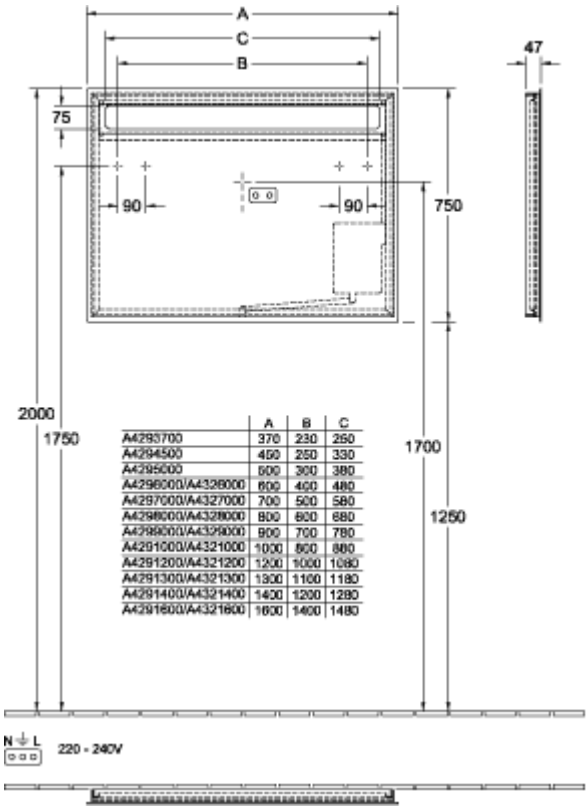

	A	B	C
A4293700	370	230	250
A4294500	450	250	330
A4295000	500	300	380
A4296000/A4328000	600	400	480
A4297000/A4327000	700	500	580
A4298000/A4328000	800	600	680
A4299000/A4329000	900	700	780
A4291000/A4321000	1000	800	880
A4291200/A4321200	1200	1000	1080
A4291300/A4321300	1300	1100	1180
A4291400/A4321400	1400	1200	1280
A4291600/A4321600	1600	1400	1480

A4293700

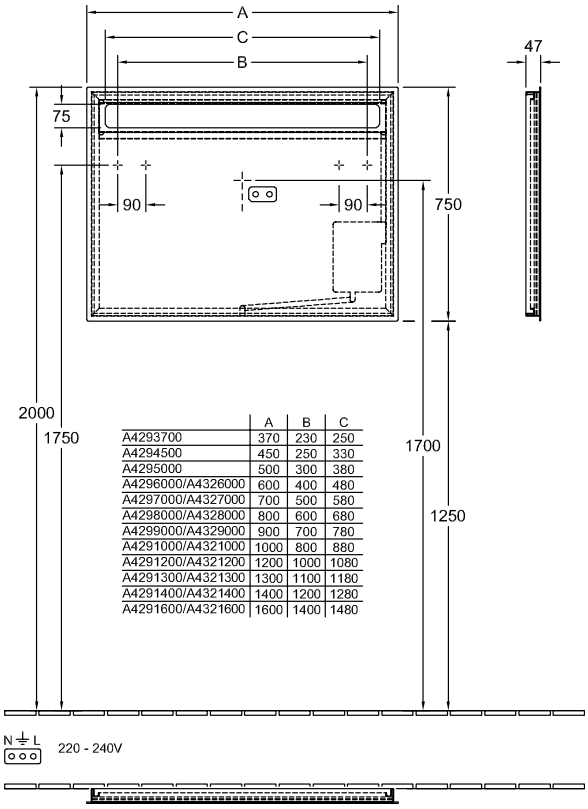

	A	B	C
A4293700	370	230	250
A4294500	450	250	330
A4295000	500	300	380
A4296000/A4326000	600	400	480
A4297000/A4327000	700	500	580
A4298000/A4328000	800	600	680
A4299000/A4329000	900	700	780
A4291000/A4321000	1000	800	880
A4291200/A4321200	1200	1000	1080
A4291300/A4321300	1300	1100	1180
A4291400/A4321400	1400	1200	1280
A4291600/A4321600	1600	1400	1480