# LEGATO SERVANTSKAP VINKLET

## PRODUKTINFORMASJON

| | |
|---|---|
| Artikkeltittel | Villeroy & Boch Legato Servantskap, 2 uttrekkbare rom, 1200 x 380 x 500 mm, Glossy White / Glossy White |
| Artikkelnummer | B58100DH |
| Montering/monteringstype | veggmontert |
| Åpningstype | 2 uttrekkbare rom |
| Utstyr | 2 x høye glass skillevegger , 4 x lave glass skillevegger 2 x tilbehørsbokser L 2 x uttrekksdeler med anti-skli matte |
| Leveringsomfang | 1 x forfengelighetsenhet , 1 x festesett |
| Servantens posisjon | servant på høyre side |
| Møbler med kranhull | Tapphull forboret på fabrikken |
| Dybde i mm | 500 |
| Bredde i mm | 1200 |
| Høyde i mm | 380 |
| Kolleksjon | Legato |
| Egnet for | valgte utenpåliggende servanter |
| Funksjon | med myk lukning |
| Frontens materiale | MDF |
| Frontens overflate | Akrylfilm |
| Innfatningens materiale | MDF |
| Innfatningens overflate | Akrylfilm |
| Dekkpanelets materiale | Sponplate |
| Form | Vinklet |
| Fargebetegnelse | Glossy White |
| Fargebetegnelse på dekkpanel | Glossy White |
| Med belysning | Nei |
| Kompatibel med smart-hjem | Nei |

## TEKNISKE TEGNINGER

**B58100DH**

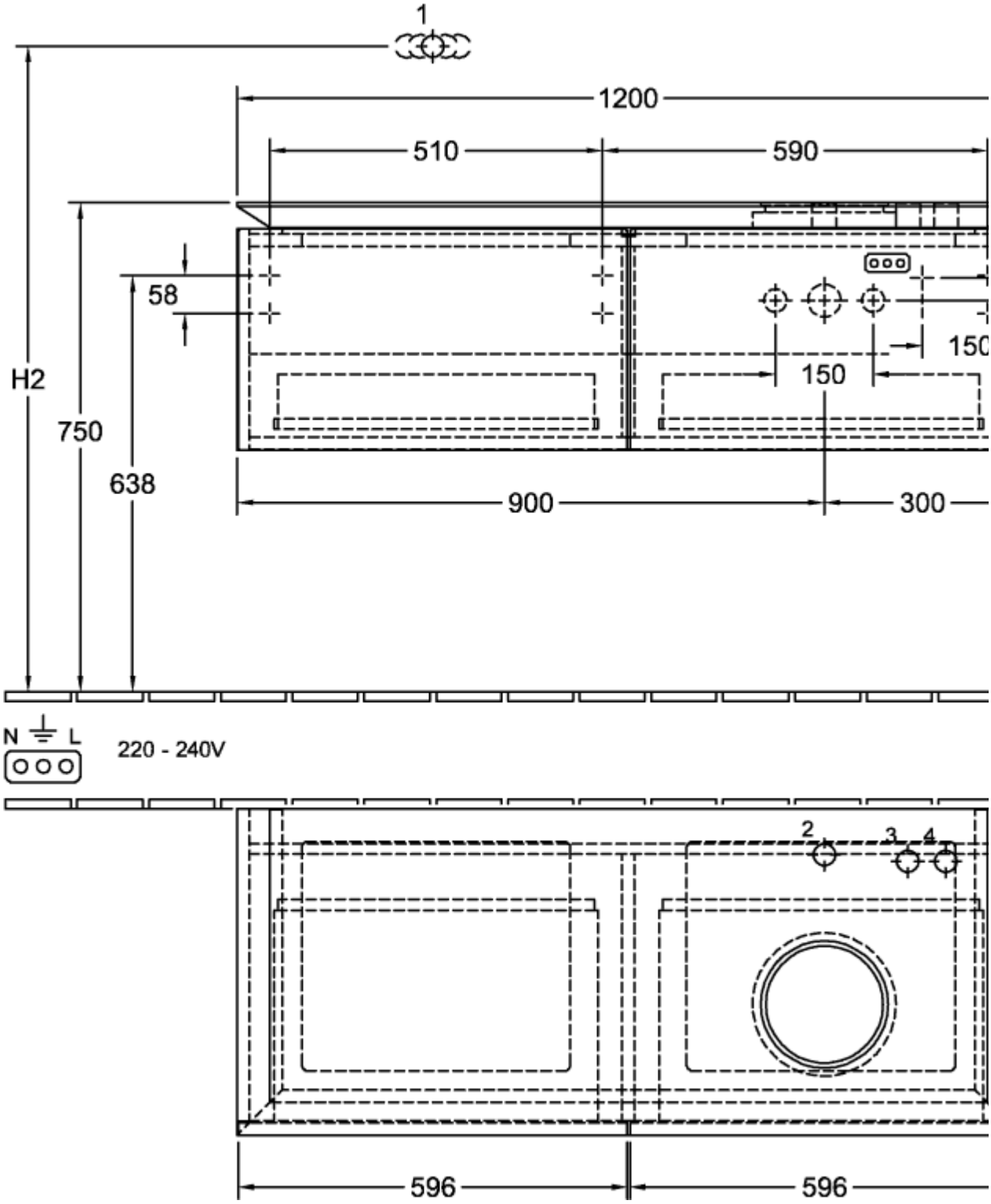

# B58100DH

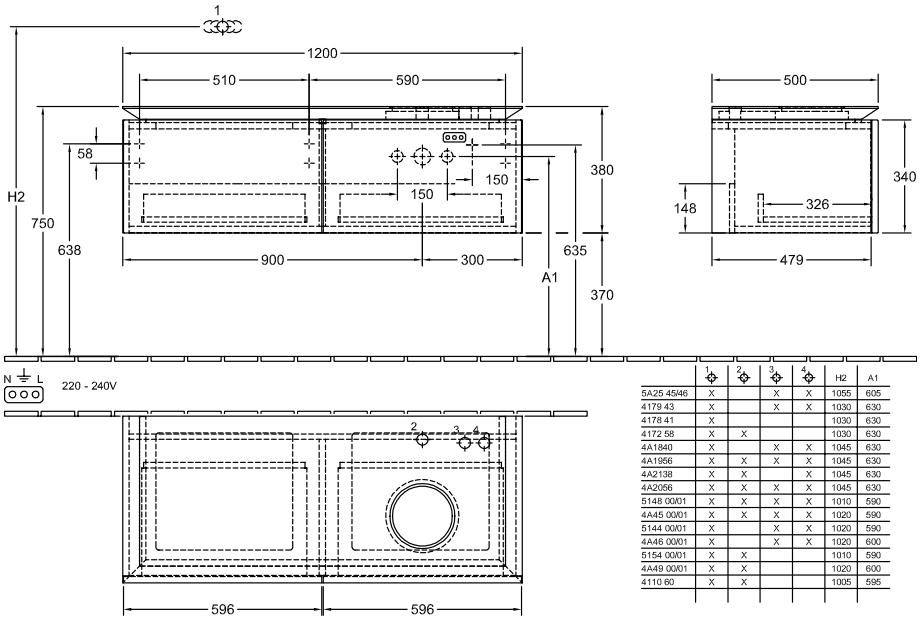


| | 1 | 2 | 3 | 4 | H2 | A1 |
|---|---|---|---|---|---|---|
| 5A25 45/46 | X | | X | X | 1055 | 605 |
| 4179 43 | X | | X | X | 1030 | 630 |
| 4178 41 | X | | | | 1030 | 630 |
| 4172 58 | X | X | | | 1030 | 630 |
| 4A1840 | X | | X | X | 1045 | 630 |
| 4A1956 | X | X | X | X | 1045 | 630 |
| 4A2138 | X | X | | X | 1045 | 630 |
| 4A2056 | X | X | X | X | 1045 | 630 |
| 5148 00/01 | X | X | X | X | 1010 | 590 |
| 4A45 00/01 | X | X | X | X | 1020 | 590 |
| 5144 00/01 | X | | X | X | 1020 | 590 |
| 4A46 00/01 | X | | X | X | 1020 | 600 |
| 5154 00/01 | X | X | | | 1010 | 590 |
| 4A49 00/01 | X | X | | | 1020 | 600 |
| 4110 60 | X | X | | | 1005 | 595 |