FINION SERVANTSKAP VINKLET

PRODUKTINFORMASJON

Artikkeltittel	Villeroy & Boch Finion Servantskap, med belysning, 2 uttrekkbare rom, 1000 x 603 x 501 mm, Glossy White Lacquer / Glossy White Lacquer / Glass White Matt
Artikkelnummer	F111GFGF
Montering/monteringstype	veggmontert
Åpningstype	2 uttrekkbare rom
Utstyr	1 x høye glass skillevegger , 2 x uttrekksdeler med anti-skli matte 3 x lave glass skillevegger 1 x tilbehørsboks S 1 x tilbehørsboks M
Leveringsomfang	1 x forfengelighetsenhet , 1 x festesett
Servantens posisjon	servant i midten
Posisjon til hylleenhet	venstre
Dybde i mm	501
Bredde i mm	1000
Høyde i mm	603
Kolleksjon	Finion
Egnet for	valgte servanter
Funksjon	• med myk lukning • med belysning • med push-to-open-funksjon
Frontens materiale	MDF
Frontens overflate	Maling
Innfatningens materiale	MDF
Innfatningens overflate	Maling
Hylleelementets materiale	MDF
Hylleenhetens overflate	Maling
Dekkpanelets materiale	MDF
Form	Vinklet
Fargebetegnelse	Glossy White Lacquer
Fargebetegnelse på hylleenhet	Glossy White Lacquer
Fargebetegnelse på dekkpanel	Glass White Matt
Med belysning	Ja
Kompatibel med smart-hjem	Nei

TEKNISKE TEGNINGER

F111GFGF

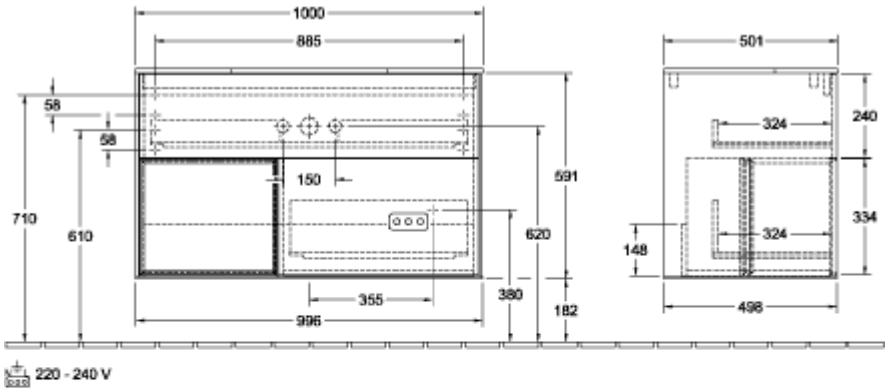

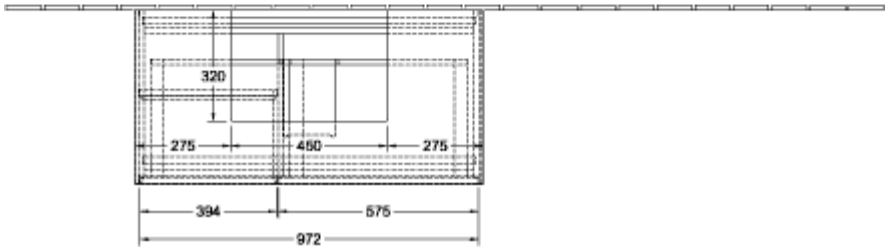
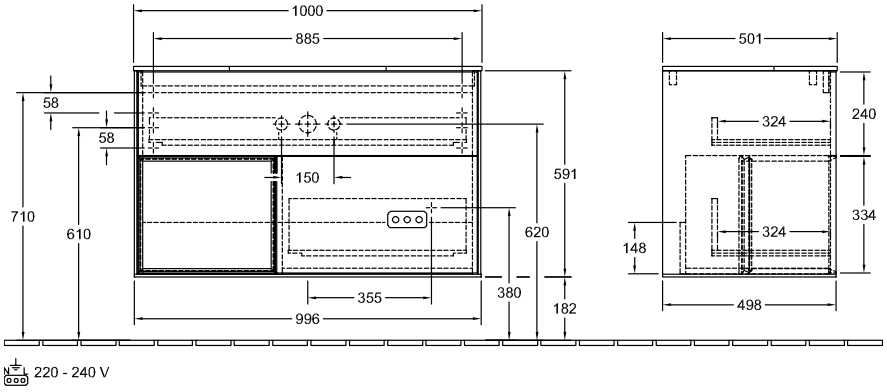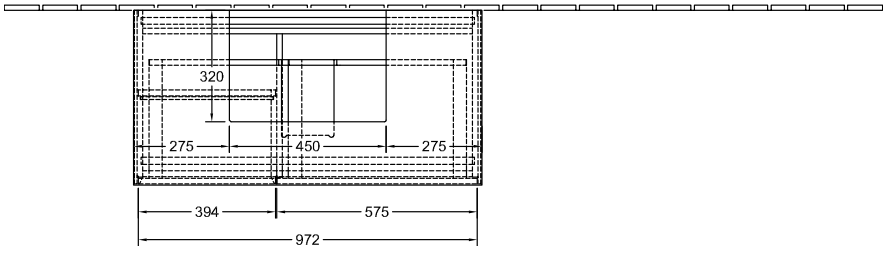
F111GFGF