LEGATO BADEKAR FIRKANTET

PRODUKTINFORMASJON

Artikkeltittel	Villeroy & Boch Legato Badekar, 1800 x 800 mm, Stone White
Artikkelnummer	UBA180LEG2V-RW
Montering/monteringstype	Innebygd
Leveringsomfang	1 x rektangulært bad
Lengde i mm	1800
Bredde i mm	800
Høyde i mm	505
Innvendig dybde	480
Kolleksjon	Legato
Materiale	Akryl
Fargenavn	Stone White
Med overløp	Ja
Antall personer	2
Form	Firkantet
Fargebetegnelse	Stone White
Med sklisikkerhet	Nei
Utløp/utløp	sentraluttak
Interiørskjema	rektangulær
SilentFlow	Nei

TEKNISKE TEGNINGER

UBA180LEG2V-RW

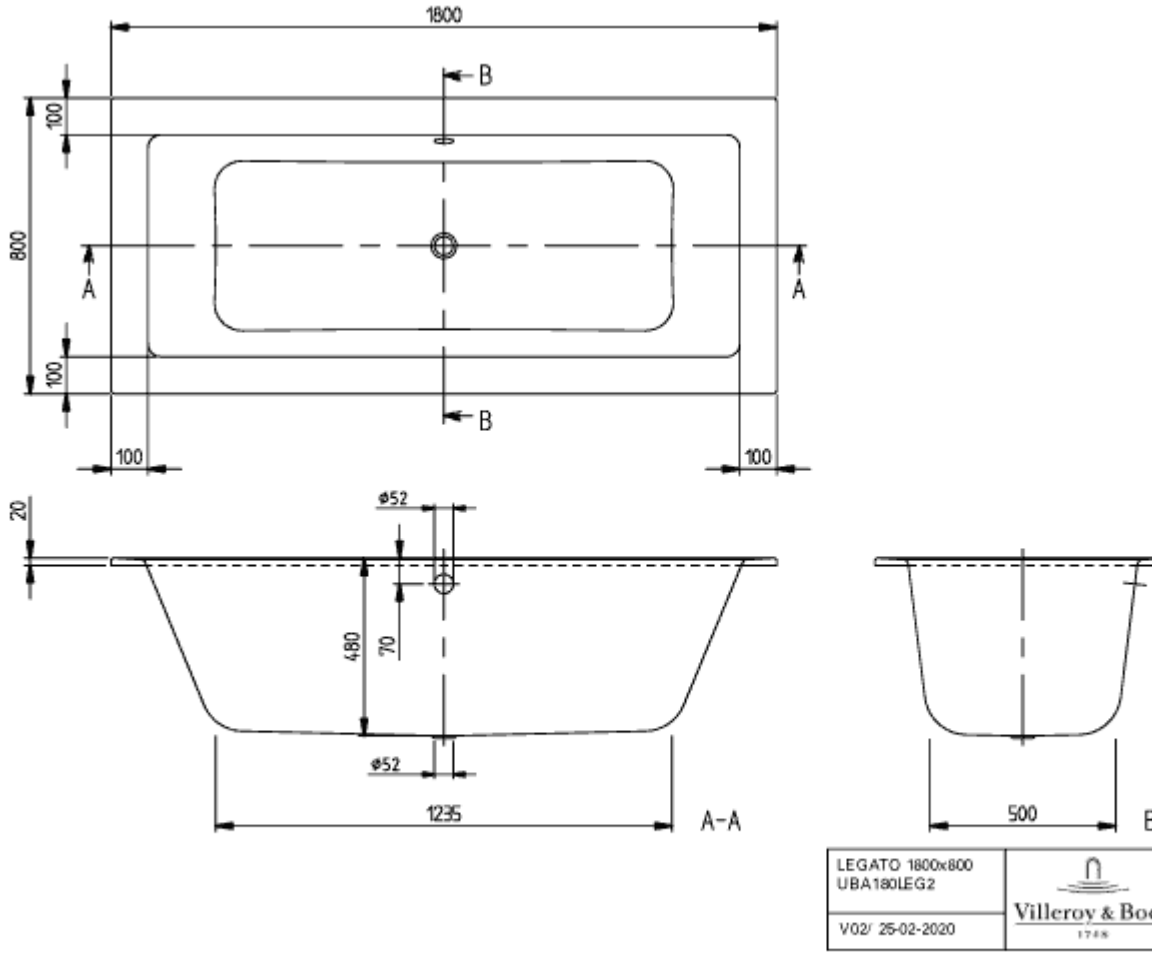
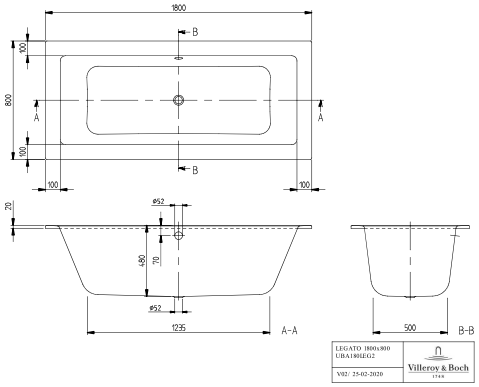
UBA180LEG2V-RW