LOOP & FRIENDS BADEKAR FRITTSTÅENDE

PRODUKTINFORMASJON

Artikkeltittel	Villeroy & Boch Loop & Friends Badekar OVAL ColourOnDemand, 1800 x 800 mm, Colour On Demand
Artikkelnummer	UBA180LFO7PDBCV-01
Montering/monteringstype	Frittstående
Leveringsomfang	1 x frittstående badekar , 1 x utvidet utløp og overløp (forkrommet)
Lengde i mm	1800
Bredde i mm	800
Høyde i mm	465
Innvendig dybde	440
Kolleksjon	Loop & Friends
Materiale	Akryl
Fargenavn	Colour On Demand
Annet materiale	Utløp og overløp: Plast Utløpsdeksel: Plast Interiørfarge: Akryl
Andre overflater	Utløp og overløp: blank, Utløpsdeksel: blank Interiørfarge: blank
Med overløp	Ja
Antall personer	2
Form	Frittstående
Fargebetegnelse	Colour On Demand
Andre fargebetegnelser	Utløp og overløp: Krom, Utløpsdeksel: Krom Interiørfarge: Hvit Alpin
Med sklisikkerhet	Nei
Utløp/utløp	sentraluttak
Interiørskjema	oval
SilentFlow	Nei

TEKNISKE TEGNINGER

UBA180LFO7PDBCV-01

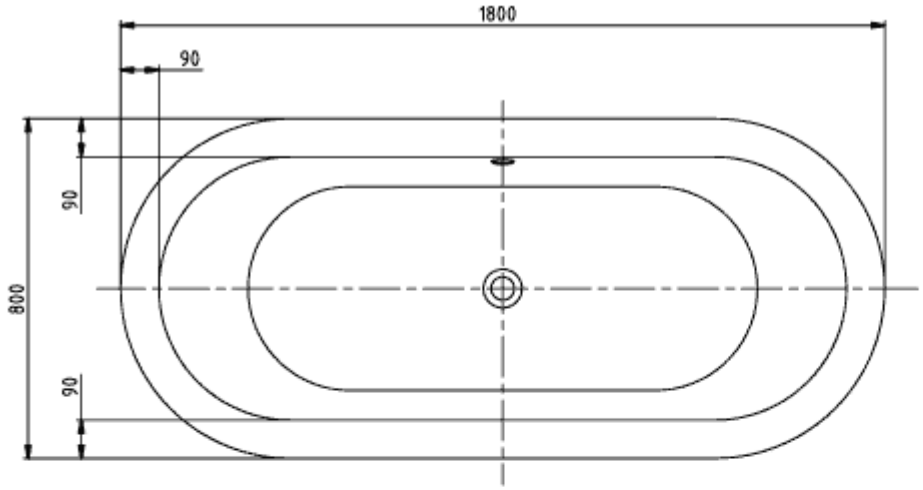

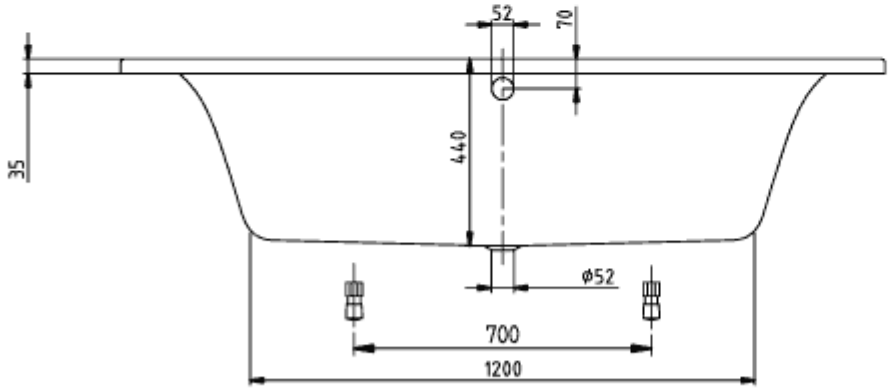

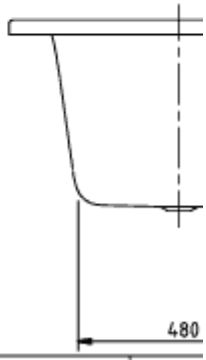

LOOP & FRIENDS OVAL 1800x800 UBA180LFO7	Viller
V02/ 25-02-2020	

UBA180LFO7PDBCV-01

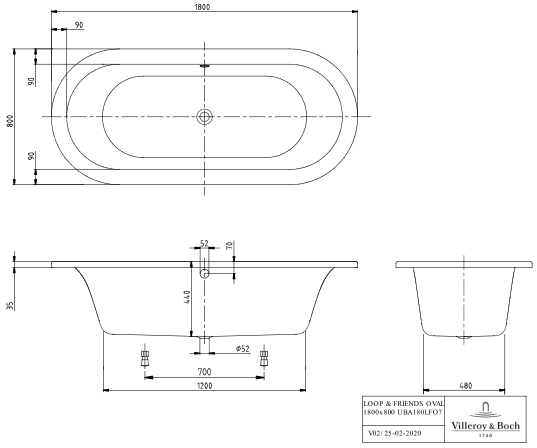

UBA180LFO7PDBCV-01

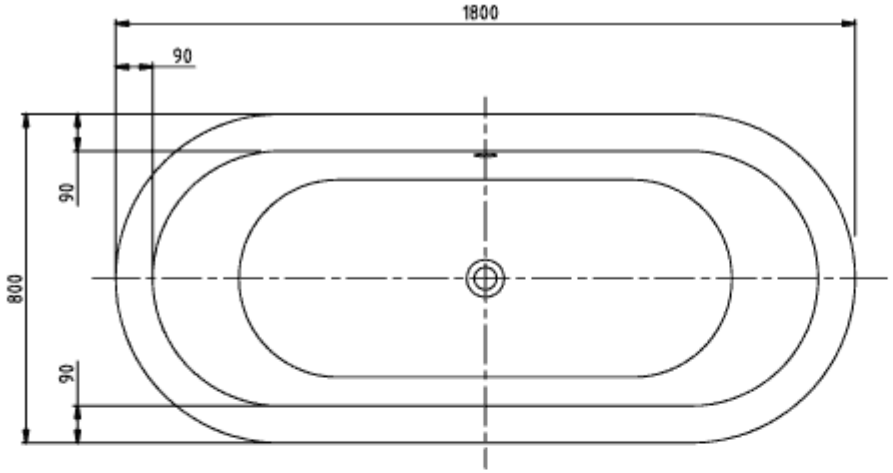

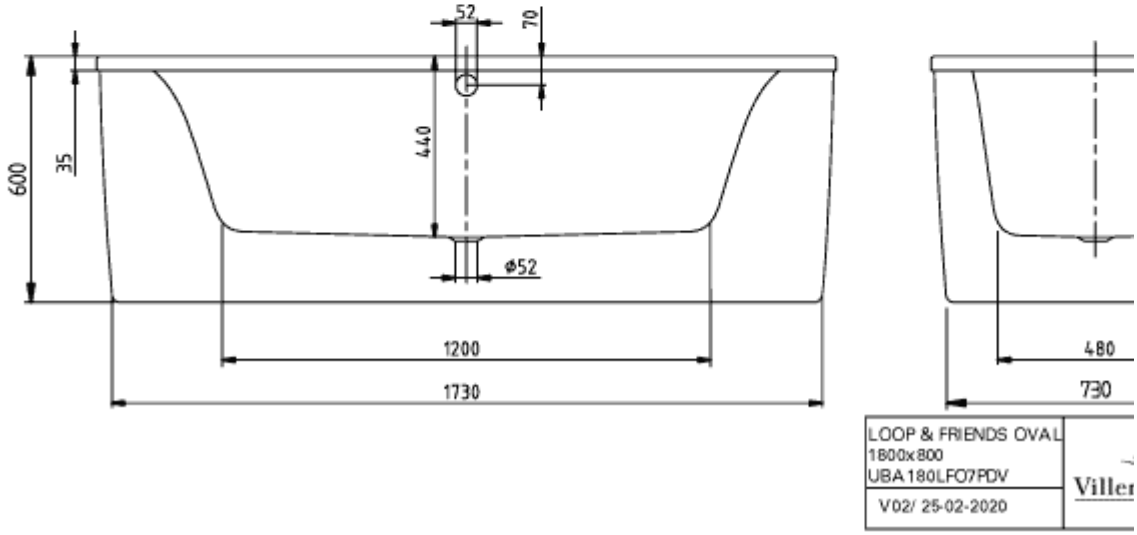
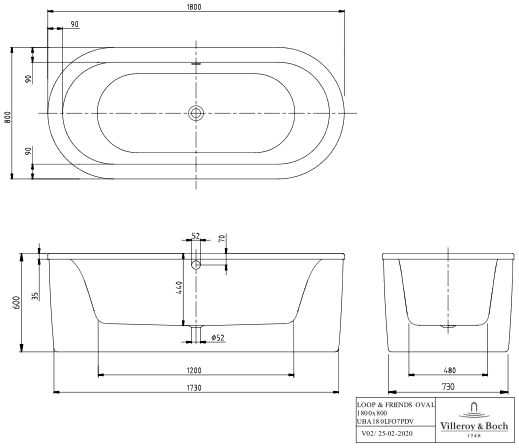
UBA180LFO7PDBCV-01