FINION BADEKAR FRITTSTÅENDE

PRODUKTINFORMASJON

Artikkeltittel	Villeroy & Boch Finion Badekar ColourOnDemand, 1700 x 700 mm, Hvit Alpin
Artikkelnummer	UBQ177FIN7A1BCV301
Montering/monteringstype	Frittstående
Leveringsomfang	1 x frittstående badekar , 1 x push-to-open-ventil 1 x overløp
Lengde i mm	1700
Bredde i mm	700
Høyde i mm	620
Innvendig dybde	480
Kolleksjon	Finion
Materiale	Quaryl®
Fargenavn	Hvit Alpin
Annet materiale	Utløp og overløp: Plast Utløpsdeksel: Plast
Andre overflater	Utløp og overløp: blank, Utløpsdeksel: blank
Med overløp	Ja
Antall personer	2
Designpriser	iF Design Award 2017
Form	Frittstående
Fargebetegnelse	Hvit Alpin
Andre fargebetegnelser	Utløp og overløp: Chrome, Utløpsdeksel: Chrome
Med sklisikkerhet	Nei
Utløp/utløp	sentraluttak
Interiørskjema	rektangulær
SilentFlow	Nei

TEKNISKE TEGNINGER

UBQ177FIN7A1BCV301

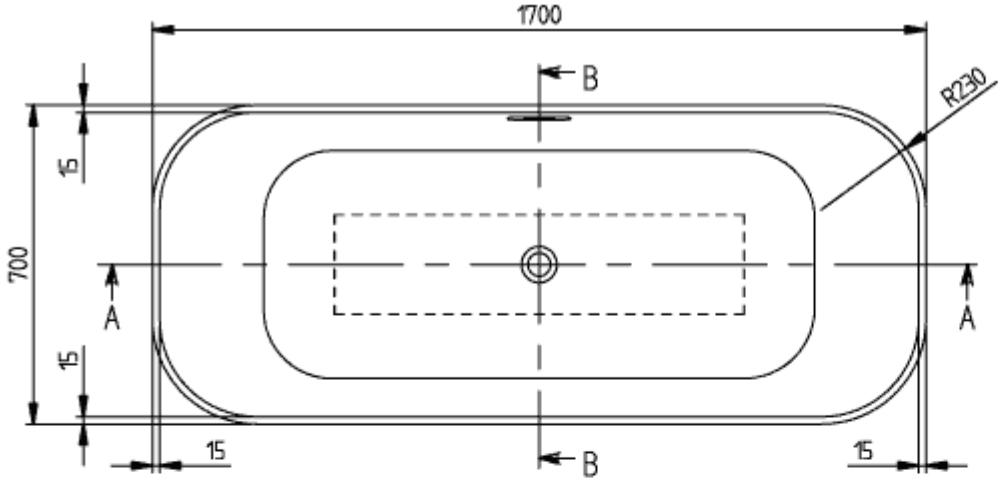

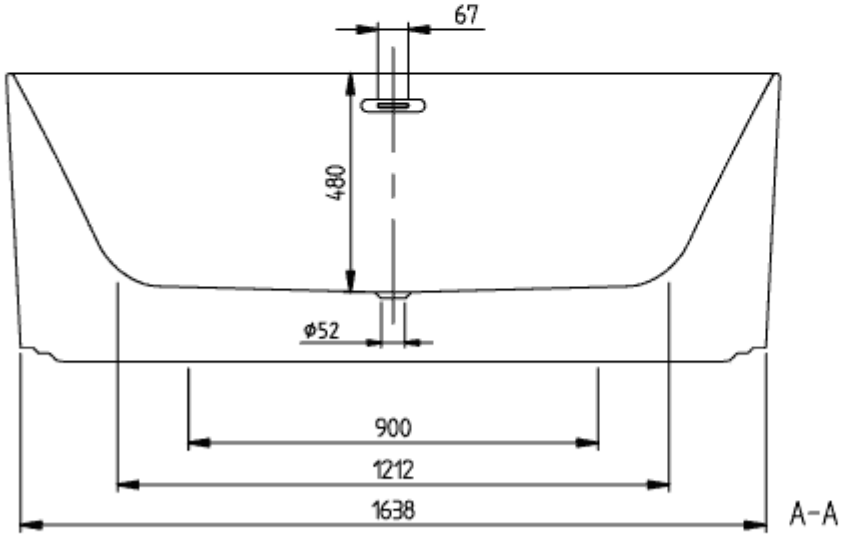

FINION 1700x700
UBQ177FIN7

V02/ 25-02-2020
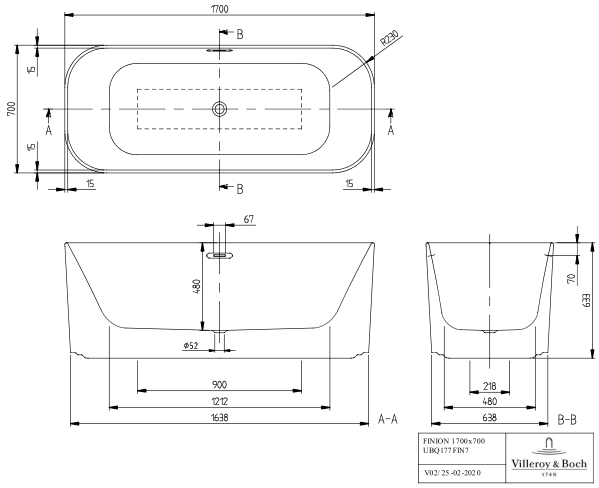
UBQ177FIN7A1BCV301