SQUARO EDGE 12 BADEKAR FRITTSTÅENDE

PRODUKTINFORMASJON

Artikkeltittel	Villeroy & Boch Squaro Edge 12 Badekar, 1800 x 800 mm, Hvit Alpin
Artikkelnummer	UBQ180SQE7PDV-01
Montering/monteringstype	Frittstående
Leveringsomfang	1 x frittstående badekar , 1 x utvidet utløp og overløp (forkrommet og hvit)
Lengde i mm	1800
Bredde i mm	800
Høyde i mm	620
Innvendig dybde	450
Kolleksjon	Squaro Edge 12
Materiale	Quaryl®
Fargenavn	Hvit Alpin
Annet materiale	• Utløp og overløp: Plast • Plast Utløpsdeksel: Plast • Plast
Andre overflater	Utløp og overløp: blank, blank, Utløpsdeksel: blank|blank
Med overløp	Ja
Antall personer	2
Designpriser	Interior Innovation Award 2014
Form	Frittstående
Fargebetegnelse	Hvit Alpin
Andre fargebetegnelser	Utløp og overløp: Krom, Hvit Alpin, Utløpsdeksel: Krom|Hvit Alpin
Med sklisikkerhet	Nei
Utløp/utløp	sentraluttak
Interiørskjema	rektangulær
SilentFlow	Nei

TEKNISKE TEGNINGER

UBQ180SQE7PDV-01

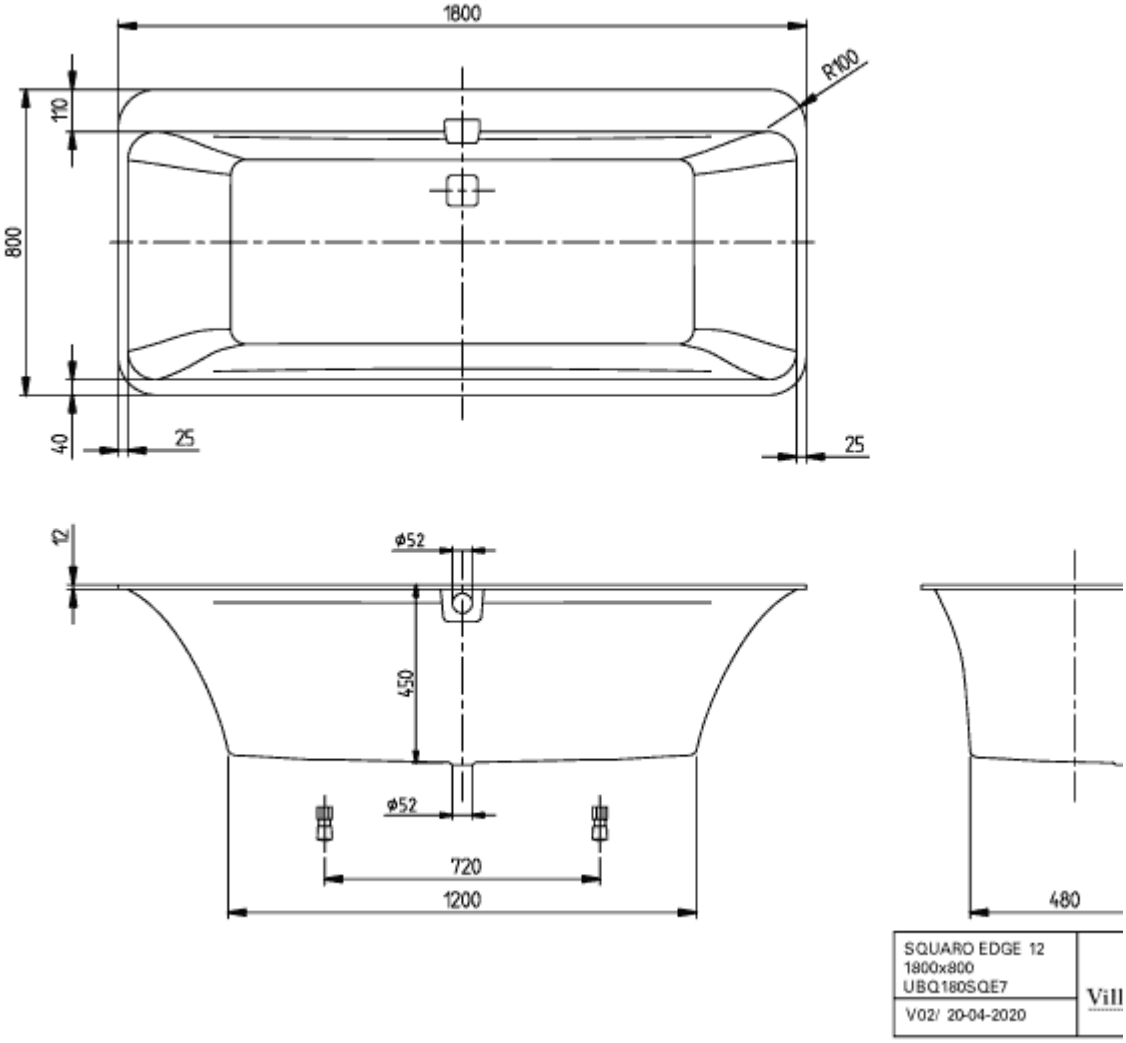

UBQ180SQE7PDV-01

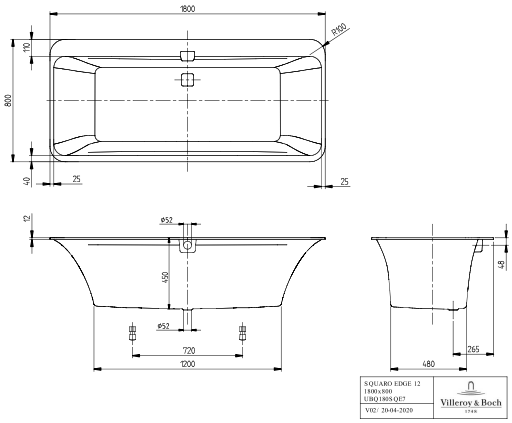

UBQ180SQE7PDV-01

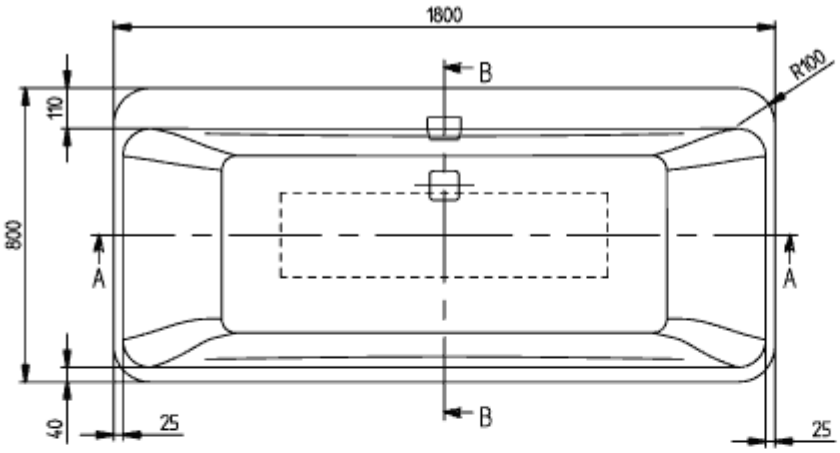

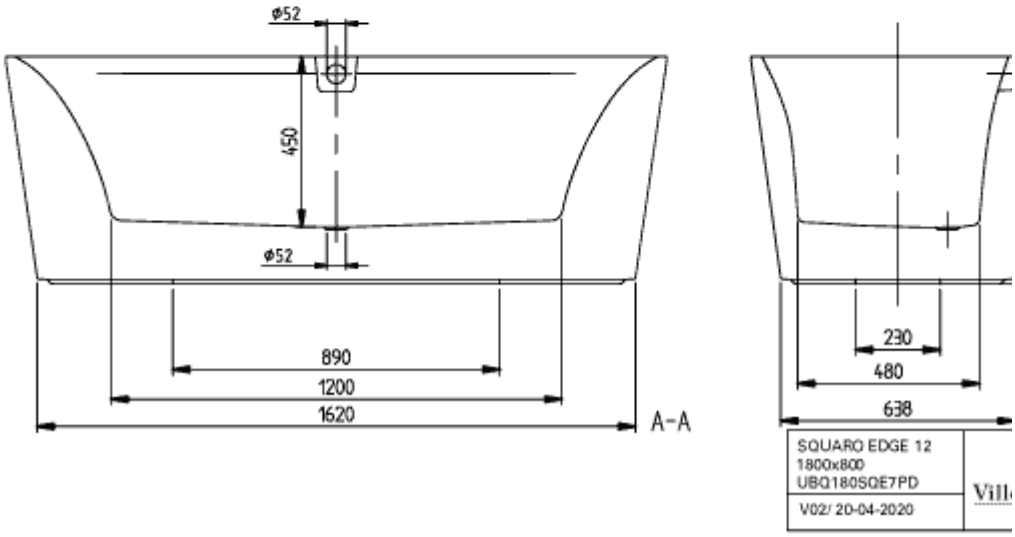
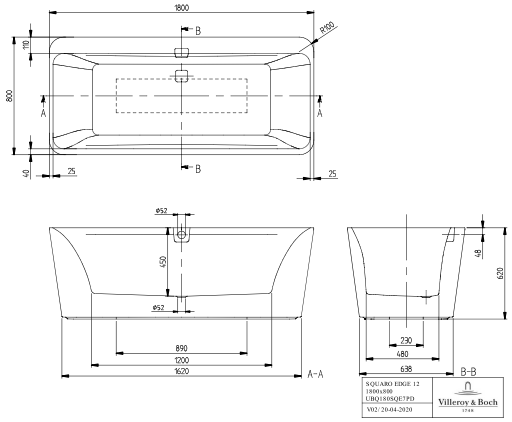
UBQ180SQE7PDV-01