SUBWAY DUSJKAR FIRKANTET

PRODUKTINFORMASJON

Artikkeltittel	Villeroy & Boch Subway Dusjkar, 1200 x 900 x 35 mm, Hvit Alpin
Artikkelnummer	UDA1293SUB2V-01
Montering/monteringstype	Overflatemontert, Hjørneinstallasjon|flush-montering| Installasjon på en sokkel
Monteringsanvisning	Installasjonshøyden på dusjbrettet kan reduseres med 30 mm hvis Viega-utløpsbeslag 634 100 brukes. Oppmerksomhet! Denne stikkontakten er ikke i samsvar med EN274., Fra og med størrelse 1400 x 900 trenges det to støtter (U82990000).
Leveringsomfang	1 x rektangulært dusjbrett
Lengde i mm	1200
Bredde i mm	900
Høyde i mm	35
Innvendig dybde	35
Kolleksjon	Subway
Materiale	Akryl
Fargenavn	Hvit Alpin
Form	Firkantet
Fargebetegnelse	Hvit Alpin
Antibakteriell overflate (med AntiBac)	Nei
Enkel overflaterengjøring (CeramicPlus)	Nei
Med sklisikkerhet	Nei

TEKNISKE TEGNINGER

UDA1293SUB2V-01

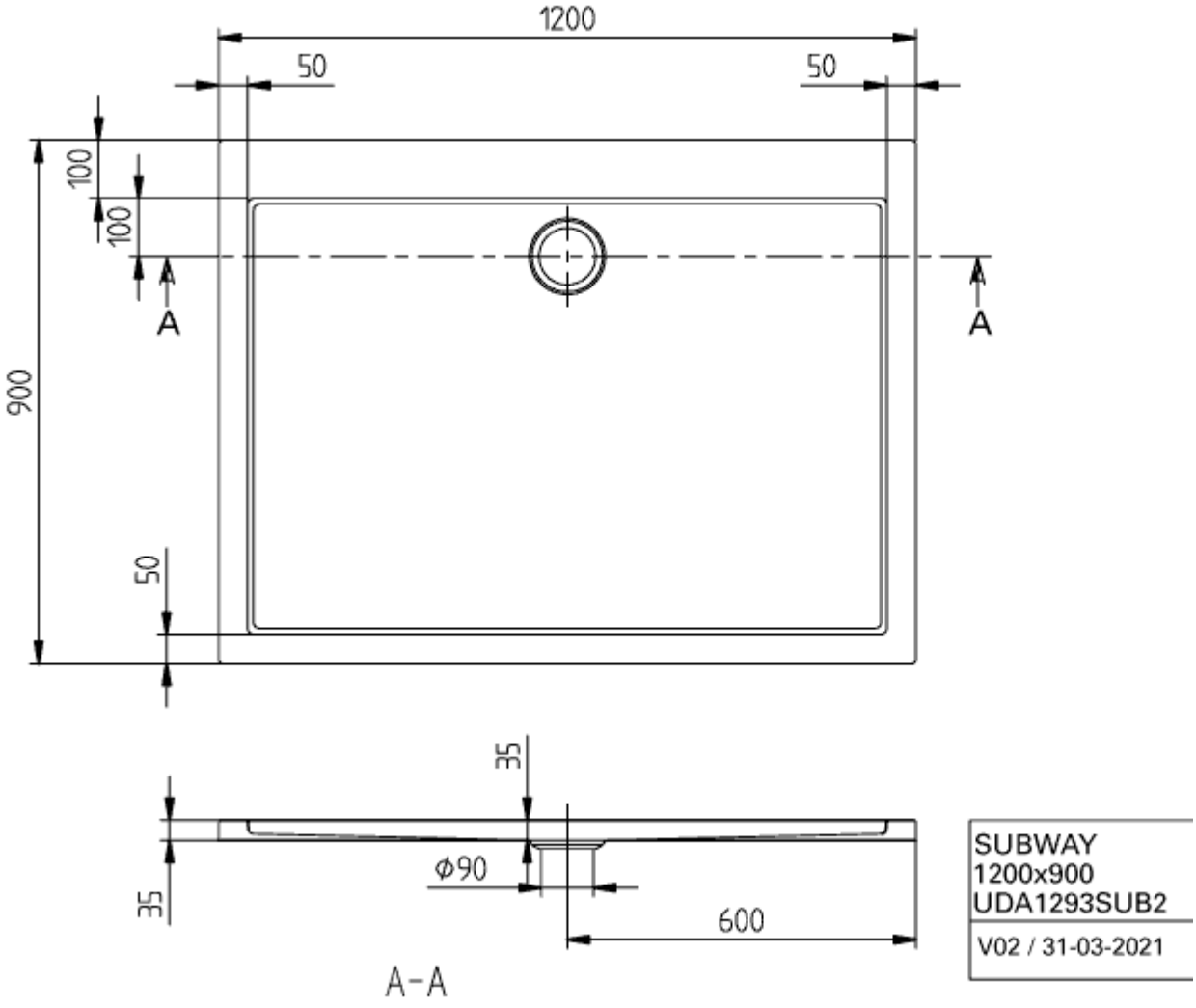
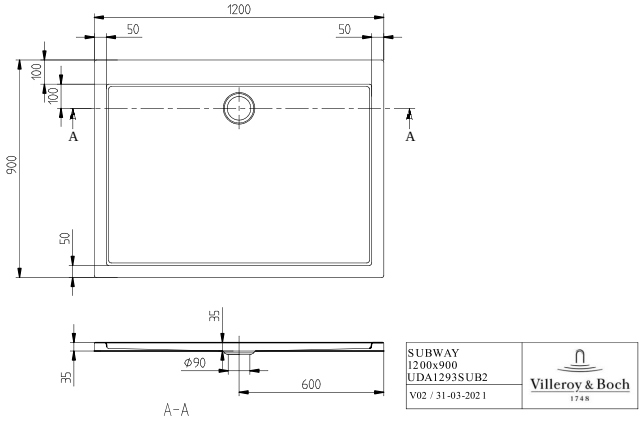
UDA1293SUB2V-01