ARCHITECTURA DUSJKAR FIRKANTET

PRODUKTINFORMASJON

Artikkeltittel	Villeroy & Boch Architectura Dusjkar, 1500 x 800 x 15 mm, Hvit Alpin
Artikkelnummer	UDA1580ARA215V-01
Montering/monteringstype	Overflatemontert, Hjørneinstallasjon|flush-montering| Installasjon på en sokkel
Monteringsanvisning	Ved Metalrim anbefaler vi deg å sette på en kompositt tetning i henhold til ETAG 022 med en kanthøyde på Randhöhe von 15mm på forhøynningen av gulvet under dusjkaret, for å utelukke at oppbygget på gulvet blir fuktig., Fra og med størrelse 1400 x 900 trenges det to støtter (U82990000).| Installasjonshøyden på dusjbrettet kan reduseres med 30 mm hvis Viega-utløpsbeslag 634 100 brukes. Oppmerksomhet! Denne stikkontakten er ikke i samsvar med EN274.
Leveringsomfang	1 x rektangulært dusjbrett , 1 x avloppspropp i vitt Alpin (01), till matta färger finns avloppsproppen i passande matt färgnyans.
Lengde i mm	1500
Bredde i mm	800
Høyde i mm	15
Innvendig dybde	15
Kolleksjon	Architectura
Materiale	Akryl
Fargenavn	Hvit Alpin
Annet materiale	Utløpsdeksel: Akryl
Andre overflater	Utløpsdeksel: blank
Form	Firkantet
Fargebetegnelse	Hvit Alpin
Andre fargebetegnelser	Utløpsdeksel: Hvit Alpin
Antibakteriell overflate (med AntiBac)	Nei
Enkel overflaterengjøring (CeramicPlus)	Nei
Med sklisikkerhet	Nei

TEKNISKE TEGNINGER

UDA1580ARA215V-01

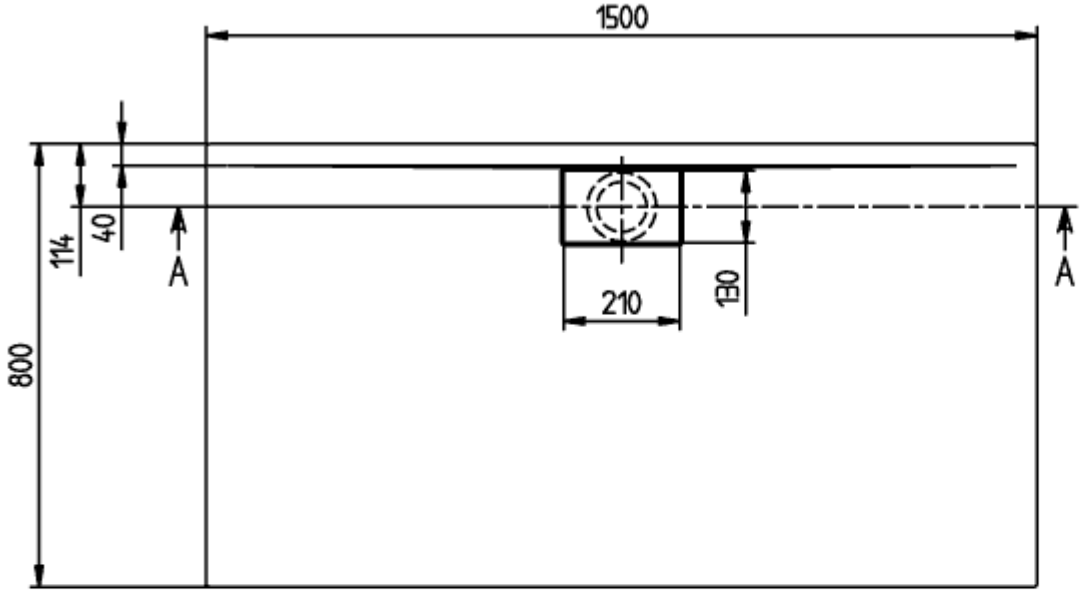

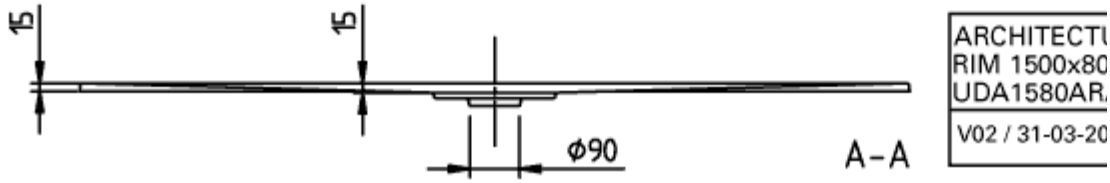

UDA1580ARA215V-01

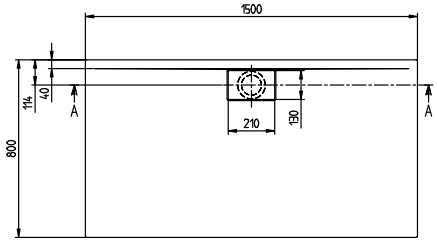

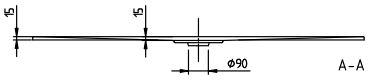

ARCHITECTURA METAL RIM 1500x800 UDA1580ARA215	Villeroy & Boch 1748
V02 / 31-03-2021	