SQUARO INFINITY DUSJKAR FIRKANTET

PRODUKTINFORMASJON

Artikkeltittel	Villeroy & Boch Squaro Infinity Dusjkar, 1300 x 900 x 40 mm, Stone White
Artikkelnummer	UDQ1390SQI2LV-RW
Montering/monteringstype	Overflatemontert, Hjørneinstallasjon, til venstre|flush-montering
Monteringsanvisning	Quaryl-dusjkar kan du selv skjære til i henhold til monteringsanvisningen, et utførlig video finner under pro.villeroy-boch.com.
Leveringsomfang	1 x rektangulært dusjbrett , 1 x avløpsdeksel i passende matt farge med forkrommet list.
Lengde i mm	1300
Bredde i mm	900
Høyde i mm	40
Innvendig dybde	15
Kolleksjon	Squaro Infinity
Materiale	Quaryl®
Fargenavn	Stone White
Annet materiale	Utløpsdeksel: Akryl
Andre overflater	Utløpsdeksel: matt
Designpriser	iF Design Award 2016
Form	Firkantet
Fargebetegnelse	Stone White
Andre fargebetegnelser	Utløpsdeksel: Stone White
Antibakteriell overflate (med AntiBac)	Nei
Enkel overflaterengjøring (CeramicPlus)	Nei
Med sklisikkerhet	Nei

TEKNISKE TEGNINGER

UDQ1390SQI2LV-RW

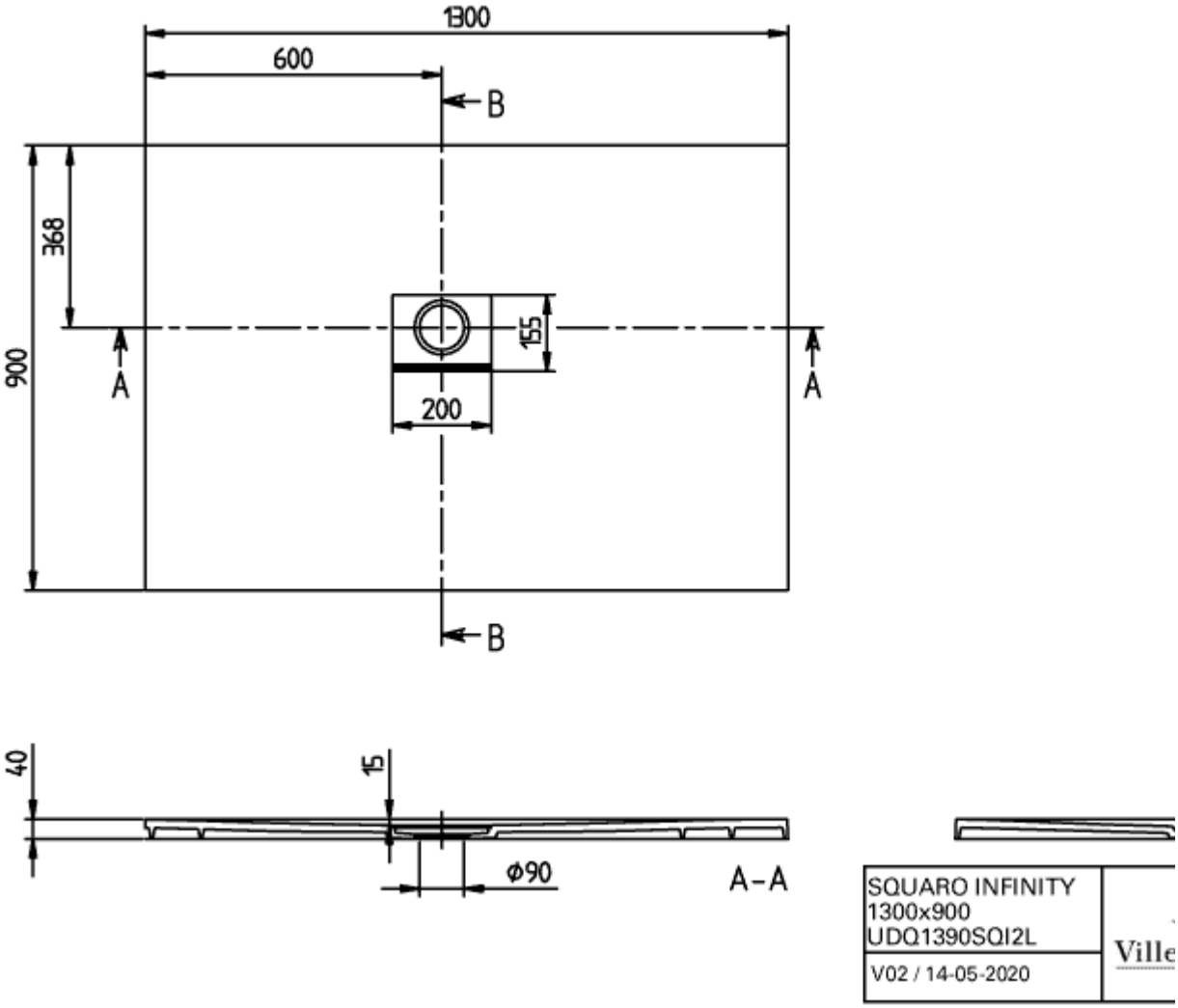
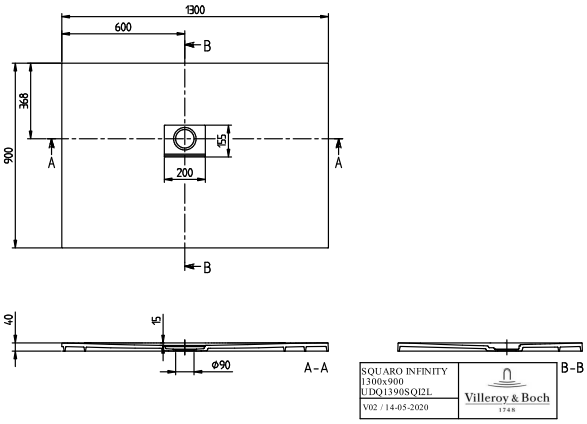
UDQ1390SQI2LV-RW